Sky | Wskazówki dotyczace nadruków

Ponizszy przewodnik nadruku został przygotowany dla projektanta grafiki. W przypadku jesli brak takiej osoby w przedsiebiorstwie, Flashbay chetnie opracuje elementy graficzne i/lub tekst, które mozna przesłac w tym celu na adres kierownika prowadzacego Flashbay. Po przedłozeniu grafiki firmie Flashbay, przesłany zostanie do oceny wirtualny plik PDF. Mozemy nastepnie uwzglednic dokonane modyfikacje.

Drukowanie cyfrowe

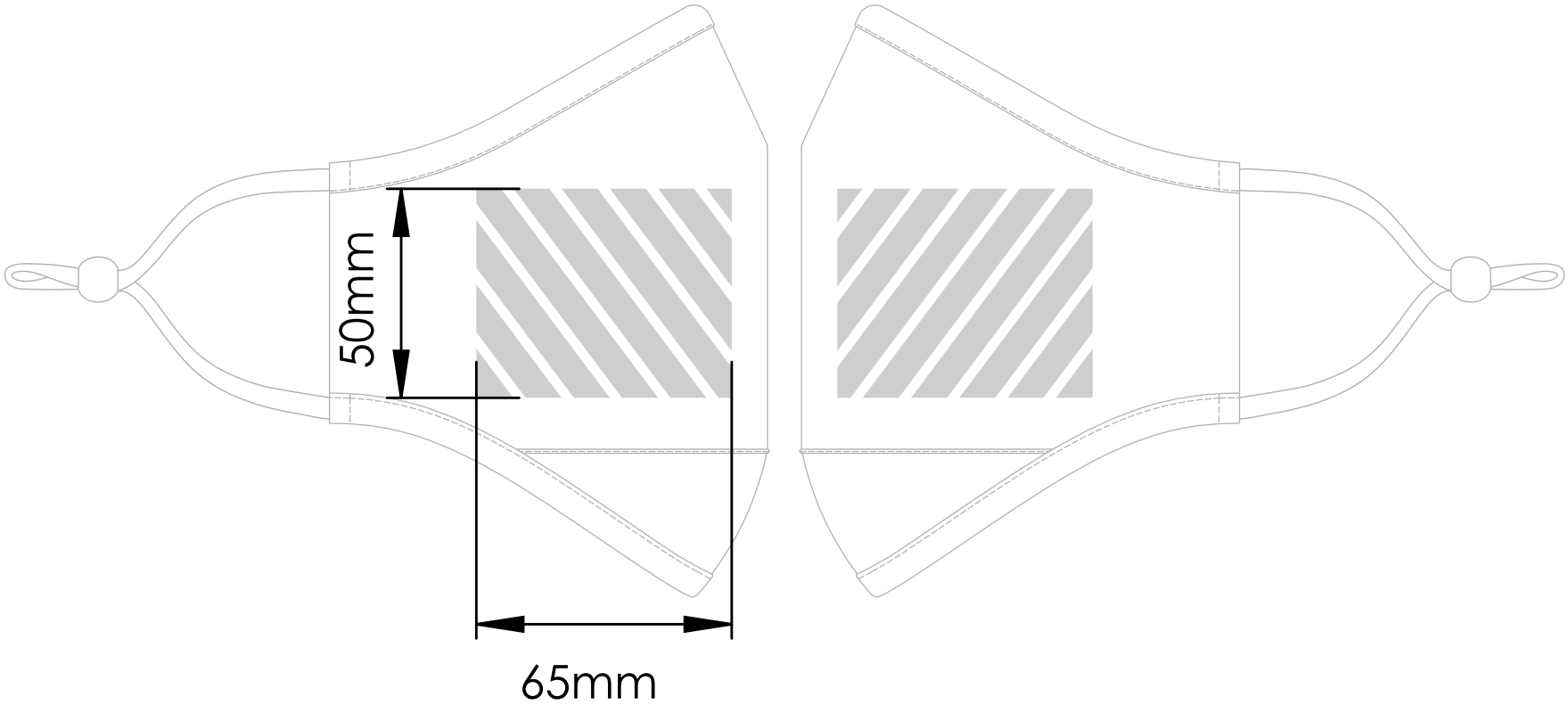

Oznaczenie powierzchni druku

Specyfikacje nadruku:

- przestrzeń barw CMYK
- preferowane pliki z grafiką wektorową
- 300 dpi dla grafiki rastrowej