Shift | Wskazówki dotyczace nadruków

flashbay®

Ponizszy przewodnik nadruku został przygotowany dla projektanta grafiki. W przypadku jesli brak takiej osoby w przedsiebiorstwie, Flashbay chetnie opracuje elementy graficzne i/lub tekst, które mozna przesłac w tym celu na adres kierownika prowadzacego Flashbay. Po przedłozeniu grafiki firmie Flashbay, przesłany zostanie do oceny wirtualny plik PDF. Mozemy nastepnie uwzglednic dokonane modyfikacje.

Drukowanie sitowe

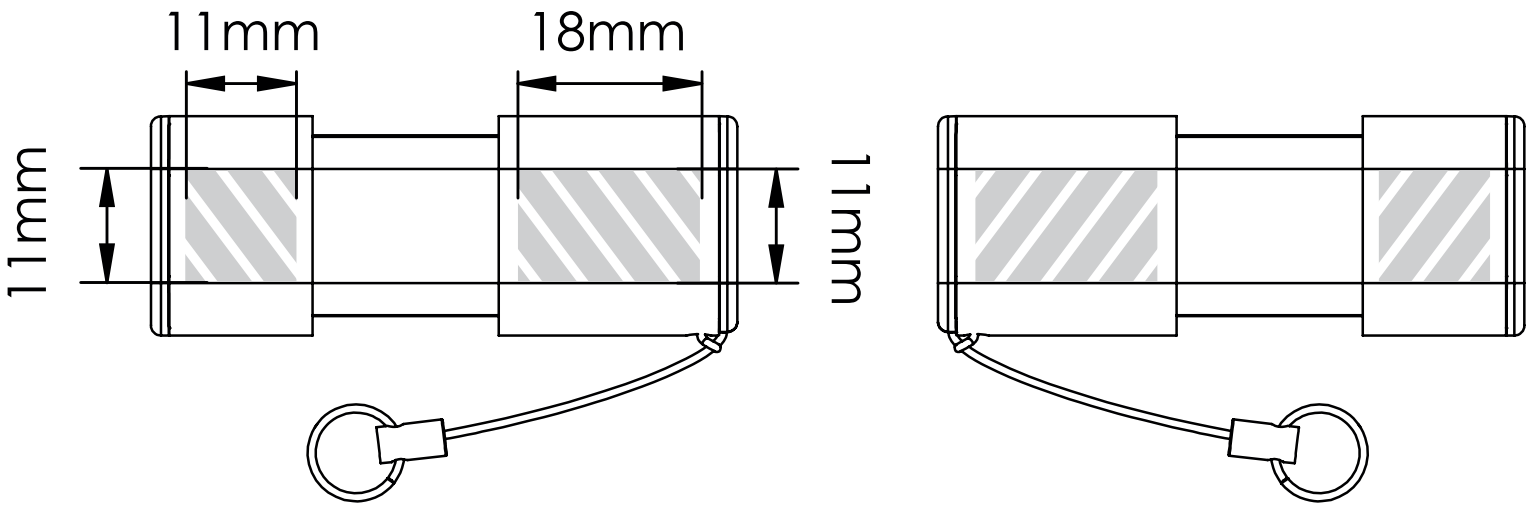

Grawerowanie laserem | Nazwy indywidualne

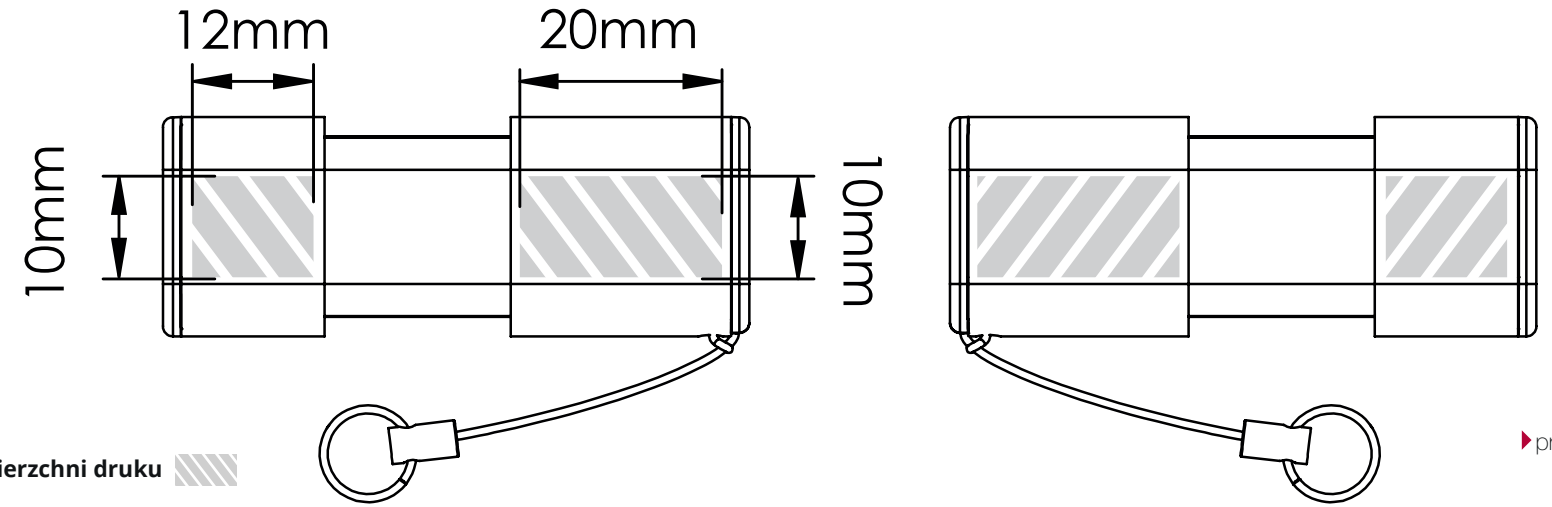

Oznaczenie powierzchni druku

Specyfikacje nadruku:

- przestrzeń barw CMYK
- preferowane pliki z grafiką wektorową
- 300 dpi dla grafiki rastrowej